◎ 追剪范例程序 (Ex2n1PG)

♦接线图

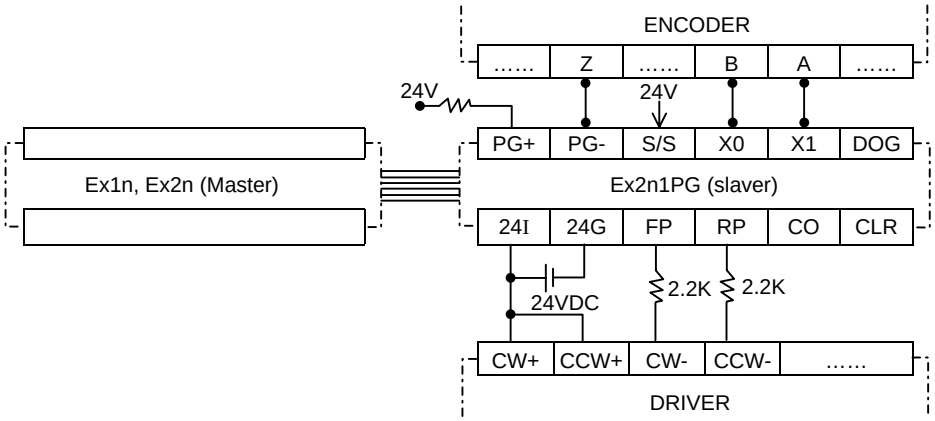

♦程序

```
M8003
─┤↑├──────────────────────────────────────────────[CALL    P58     ]
M8003
─┤ ├──────────────────────────────[FROM    K0      K28     D128    K1      ] 读取 1PG 状态
M8003
─┤ ├──────────────────────────────[TO      K0      K25     K4M600  K1      ] 运转命令
X014
─┤ ├──────────────────────────────────────────────( M614  ) 飞剪追剪运转开始
X014
─┤↓├──────────────────────────────────────────────( M601  ) 1PG STOP
──────────────────────────────────────────────────[ FEND  ]
M8000
P58 ─┤ ├──────────────────────────[TOP     K0      K3      H3940   K1      ] BFM#03 : Parameter
     │   [DTOP    K0      K4              K10000          K1              ] Max. High speed
     │   ──────────────────────[TOP     K0      K6      K100    K1      ] bias speed
     │   ──────────────────────[TOP     K0      K15     K200    K1      ] Acceleration slope
M8000
─┤ ├──[DTOP    K0      K17             K6000           K1              ] Target(1)裁剪总长脉波数
   │ [DTOP    K0      K19             K-5000          K1              ] Speed(1)
   │ [DTOP    K0      K21             K1800           K1              ] Target(2)同步脉波数
   │ [DTOP    K0      K23             K1000           K1              ] Speed(2)
M8000
─┤ ├──────────────────────────[TOP     K0      K92     K600    K1      ] Electronic gear (cmx.)
   │ ──────────────────────[TOP     K0      K93     K600    K1      ] Electronic gear (cdv.)
M8000
─┤ ├──────────────────────────[FROM    K0      K30     D130    K1      ] read version
──────────────────────────────────────────────────[ SRET  ]
──────────────────────────────────────────────────[ END   ]
```